0 1 2 3 4 5 6 7 8 9

A B C D E F

Взам. инв. №

Подпись и дата

Инв. № подл.

## ВЕДОМОСТЬ РАБОЧИХ ЧЕРТЕЖЕЙ ОСНОВНОГО КОМПЛЕКТА

| Лист | Наименование | Примечание |
|---|---|---|
| /1 | Общие данные | |
| +SKS/1 | Схема кабельных связей | |
| +SKS/2 | =E03-W100 Информация о кабеле | |
| +SKS/3 | =E03-W101 Информация о кабеле | |
| +SKS/4 | =E03-W110 Информация о кабеле | |
| +N1/1 | Компоновка ЗРУ-6 кВ совмещенное с ОПУ | |
| +N1/2 | | |
| +CAB/1 | Кабельный журнал | |
| | | |

## ВЕДОМОСТЬ ССЫЛОЧНЫХ И ПРИЛАГАЕМЫХ ДОКУМЕНТОВ

| Обозначение | Наименование | Примечание |
|---|---|---|
| 24-23/0299-03-07-2019-УА-СО | Спецификация оборудования, изделий и материалов | |
| | | |
| | | |

Технические решения, принятые в проекте, соответствуют требованиям экологических, санитарно-гигиенических, противопожарных и других норм, действующих на территории Республики Казахстан и обеспечивают безопасное для жизни и здоровья людей, функционирование установок и оборудования при соблюдении инструкций, правил эксплуатации и мероприятий, предусмотренных проектом.

Главный инженер проекта Бегендик Б

| Изм. | Кол.уч. | Лист | № док. | Подпись | Дата |
|---|---|---|---|---|---|
| Разработал | | Коженов | | | 12.19 |
| Проверил | | Айтжанова | | | 12.19 |
| Н.контроль | | Хван | | | 12.19 |
| ГИП | | Бегендик | | | 12.19 |

24-23/0299-03-07-2019-УА-РЗ.07

Реконструкция ПС-110/6 кВ «ПТБ»

Управление и автоматика элементов подстанции

| Стадия | Лист | Листов |
|---|---|---|
| РП | 1 | |

Организация цепей переменного тока Общие данные

ТОО «SK Titan Engineering Company» г. Актау 2019г

Формат А3

# Схема кабельных связей

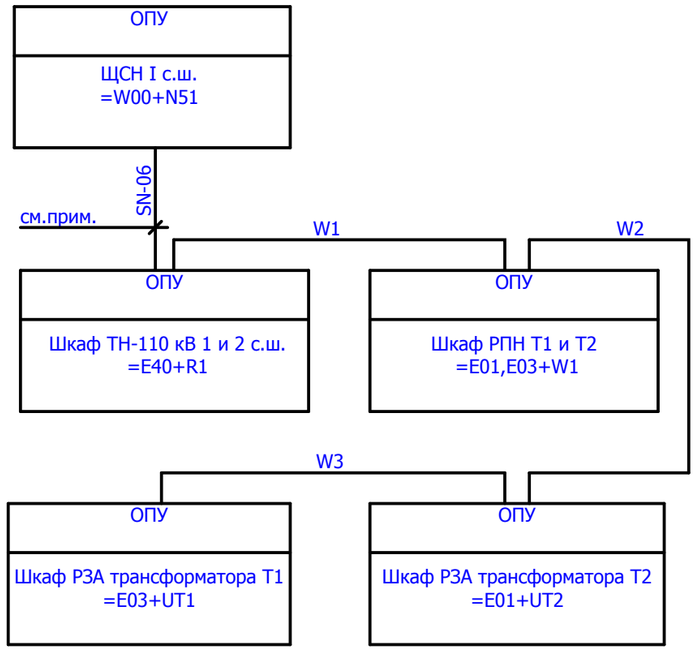


Примечание:
1. Кабели учтены в разделе проекта 24-23/0299-03-07-2019-КХ

| | | | | | | | |
|---|---|---|---|---|---|---|---|
| | | | | | | 24-23/0299-03-07-2019-УА-РЗ.07<br>Схема кабельных связей | =AC |
| Изм. | Кол.уч. | Лист | № док. | Подп. | Дата | | +SKS<br>1 |

Взам. инв. №
Подпись и дата
Инв. № подл.

Формат А3

| F | E | D | C | B | A |
|---|---|---|---|---|---|

| Инв. № подл. | Подпись и дата | Взам. инв. № |
|---|---|---|
| | | |

# Информация о кабеле

| Обозначение кабеля | Тип кабеля | | |
|---|---|---|---|
| W1 | КВВГЭнг | | |
| Примечание | Количество жил | Сечение | Длина кабеля |
| | 2 | 2,5 | 10 |

| Примечание | Откуда | Клемма | Жила кабеля | Куда | Клемма | Страница | Марка жилы |
|---|---|---|---|---|---|---|---|
| | =E01,E03+W1-X201 | 1 | 1 | =E40+R1-X201 | 2 | +N1/2.4 | L |
| | =E01,E03+W1-X201 | 6 | 2 | =E40+R1-X201 | 8 | +N1/2.4 | N |
| | | | | | | | |
| | | | | | | | |
| | | | | | | |

| F | E | D | C | B | A |
|---|---|---|---|---|---|

| Инв. № подл. | Подпись и дата | Взам. инв. № |
|---|---|---|
| | | |

# Информация о кабеле

| Обозначение кабеля | Тип кабеля | | |
|---|---|---|---|
| W2 | КВВГЭнг | | |
| Примечание | Количество жил | Сечение | Длина кабеля |
| | 2 | 2,5 | 10 |

| Примечание | Откуда | Клемма | Жила кабеля | Куда | Клемма | Страница | Марка жилы |
|---|---|---|---|---|---|---|---|
| | =E01+UT2-X201 | 2 | 1 | =E01,E03+W1-X201 | 2 | +N1/2.5 | L |
| | =E01+UT2-X201 | 6 | 2 | =E01,E03+W1-X201 | 8 | +N1/2.5 | N |
| | | | | | | | |
| | | | | | | | |
| | | | | | | |

| F | E | D | C | B | A |
|---|---|---|---|---|---|

| Инв. № подл. | Подпись и дата | Взам. инв. № |
|---|---|---|
| | | |

# Информация о кабеле

| Обозначение кабеля | Тип кабеля | | |
|---|---|---|---|
| W3 | КВВГЭнг | | |
| Примечание | Количество жил | Сечение | Длина кабеля |
| | 2 | 2,5 | 10 |

| Примечание | Откуда | Клемма | Жила кабеля | Куда | Клемма | Страница | Марка жилы |
|---|---|---|---|---|---|---|---|
| | =E01+UT2-X201 | 1 | 1 | =E03+UT1-X201 | 1 | +N1/2.5 | L |
| | =E01+UT2-X201 | 8 | 2 | =E03+UT1-X201 | 6 | +N1/2.6 | N |
| | | | | | | | |
| | | | | | | | |
| | | | | | | |

М 1:100

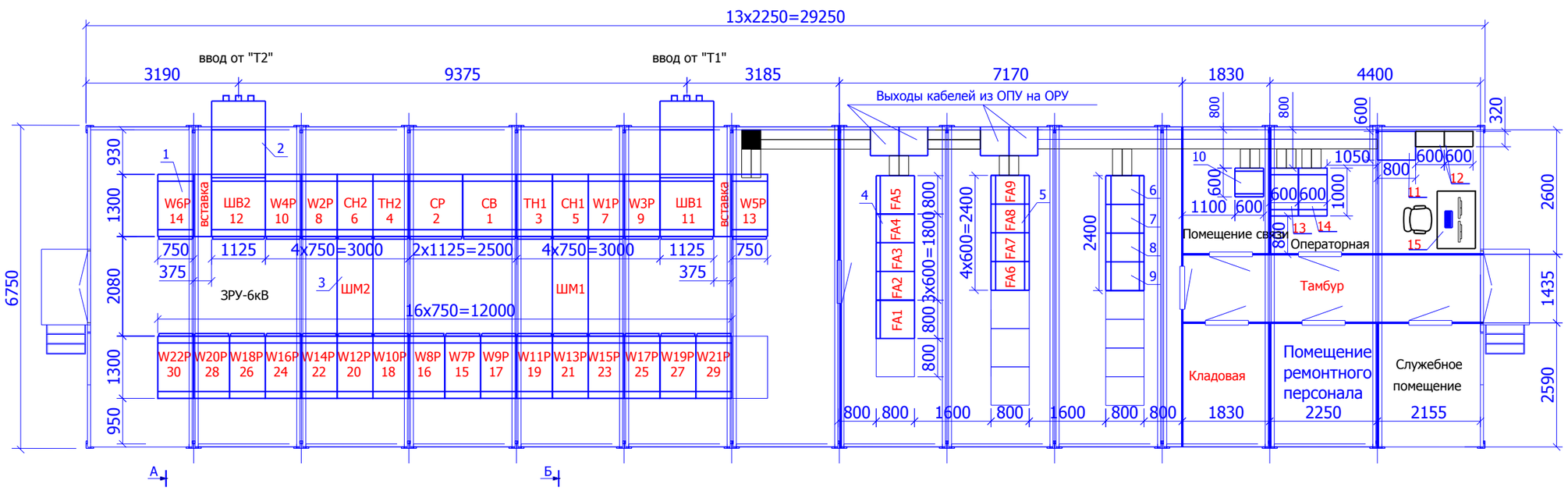


07-03-01/0276-022-35-ЭП.6

Компоновка ЗРУ-6 кВ совмещенное с ОПУ

Организация цепей питания переменным током

А-А

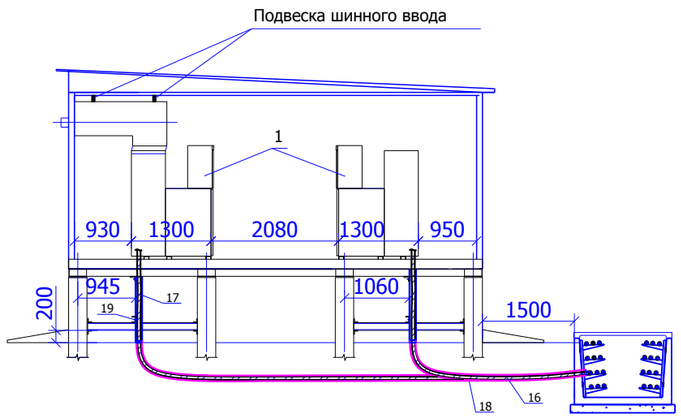


Б-Б

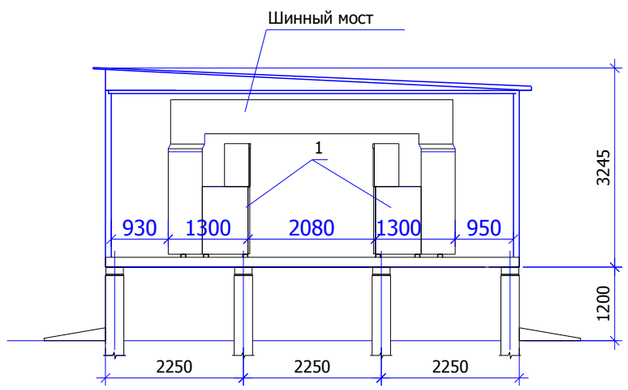


СПЕЦИФИКАЦИЯ

| NN Поз. | Наименование | Кол. |
|---|---|---|
| 1 | 3 | 4 |
| 1 | Комплектное распределительное устройство 6кВ типа , к-т | 30 |
| 2 | Шинный ввод 6кВ, к-т | 2 |
| 3 | Шинный мост 6кВ, к-т | 2 |
| 4 | Щит собственных нужд, к-т | 1 |
| 5 | Система оперативного постоянного тока 220 В (СОПТ 220В) | 1 |
| 6 | Шкаф защиты трансформатора Т1,шт | 1 |
| 7 | Шкаф защиты трансформатора Т2,шт | 1 |
| 8 | Шкаф РПН, шт | 1 |
| 9 | Шкаф ТН-110 кВ 1 и 2 с.ш., шт | 1 |
| 10 | Шкаф телекоммуникационный, шт | 1 |
| 11 | Шкаф учета и измерения 110кВ, шт | 1 |
| 12 | Шкаф УСПД, шт | 2 |
| 13 | Шкаф сервера, шт | 1 |
| 14 | Шкаф ТМ, шт | 1 |
| 15 | АРМ СМиУ, к-т | 1 |

| Изм. | Кол.уч. | Лист | № док. | Подп. | Дата | 24-23/0299-03-07-2019-УА-РЗ.07 | =AC |
|---|---|---|---|---|---|---|---|
| | | | | | | Компоновка ЗРУ-6 кВ совмещенного с ОПУ | +N1 1 |

Взам. инв. № | Подпись и дата | Инв. № подл.

Формат А3

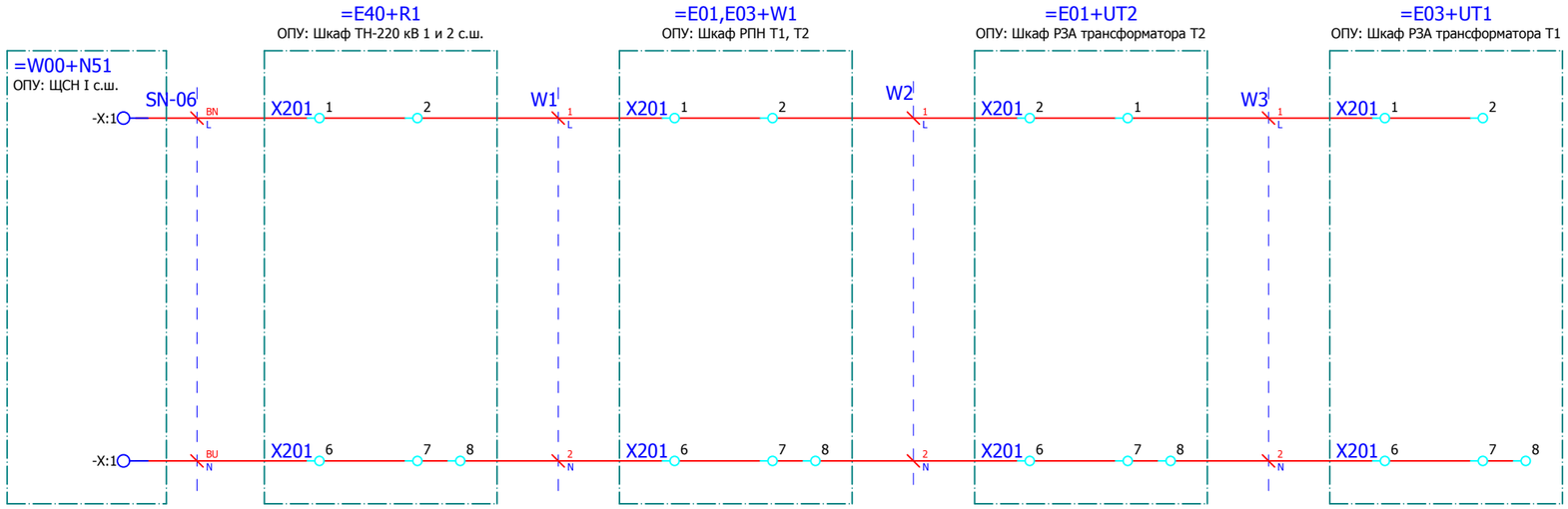


| Изм. | Кол.уч. | Лист | № док. | Подп. | Дата | 24-23/0299-03-07-2019-УА-РЗ.07<br>Распределение переменного тока 220 В по шкафам РЗА | =AC<br>+N1<br>2 |
|---|---|---|---|---|---|---|---|

Взам. инв. №

Подпись и дата

Инв. № подл.

Формат А3